Индуктивный датчик для контроля положения захватов серии **LT18**

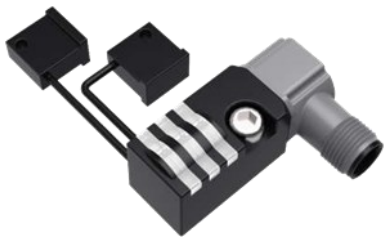

Особенности:

- Встроенная защита от короткого замыкания, обратной полярности и перегрузки;
- С функцией защиты от помех магнитного поля, анти-магнитный: ≥100mT;
- Стандартная длина кабеля S01 и S02 может быть 10 см, 15 см или 20 см;
- Головку разъема можно поворачивать на 0°, 45° и 90° для гибкого подключения проводов;
- 2 нормально открытых, PNP и NPN выхода опционально.

CE

Маркировка:

PNP	LT18SN02DPOA-E2 1001(Длина кабеля 100 мм)	NPN	LT18SN02V2STDN2O-100-E2(Длина кабеля 100 мм)
PNP	LT18SN02DPOA-E2 1002(Длина кабеля 150 мм)		
PNP	LT18SN02DPOA-E2 1003(Длина кабеля 200 мм)		

Характеристики:

Тип установки	незаподлицо	Защита цепи	Защита от короткого замыкания, перегрузок по току и переполюсовки
Номинальное расстояние Sn	S01:2 мм S02:2 мм	Индикация выхода	S01:Желтый LED S02:Красный LED
Обеспечиваемая дистанция	S01:0...1.6 мм S02:0...1.6 мм	Индикатор питания	Зеленый LED
Размер корпуса	47*18*35.1 мм	Температура эксплуатации	-25 ℃...70 ℃
Функция переключения	NO+NO	Влажность	35...95%RH
Напряжение питания	10...30 В DC	Частота переключения	30 Гц
Стандартная цель	Fe 5*5*1t	Удароустойчивое напряжение	1000 В/AC 50/60 Гц 60 с
Смещение точки переключения	≤±10% Sr	Сопротивление изоляции	≥50MΩ(500 В DC)
Диапазон гистерезиса	3...15%	Устойчивость к вибрации	Комплексная амплитуда 1.5 мм 10...50 Гц
Повторяющаяся ошибка	≤3%		(2 часа в каждом направлении X, Y, и Z)
Макс. ток нагрузки	≤150 мА	Степень защиты	IP67
Остаточное напряжение	≤2.5 В DC	Материал корпуса	PA66+20%GF
Температурный дрейф	< ±10%	Соединение	Поворотный разъем M12
Потребление тока	≤20 мА		

Размеры:

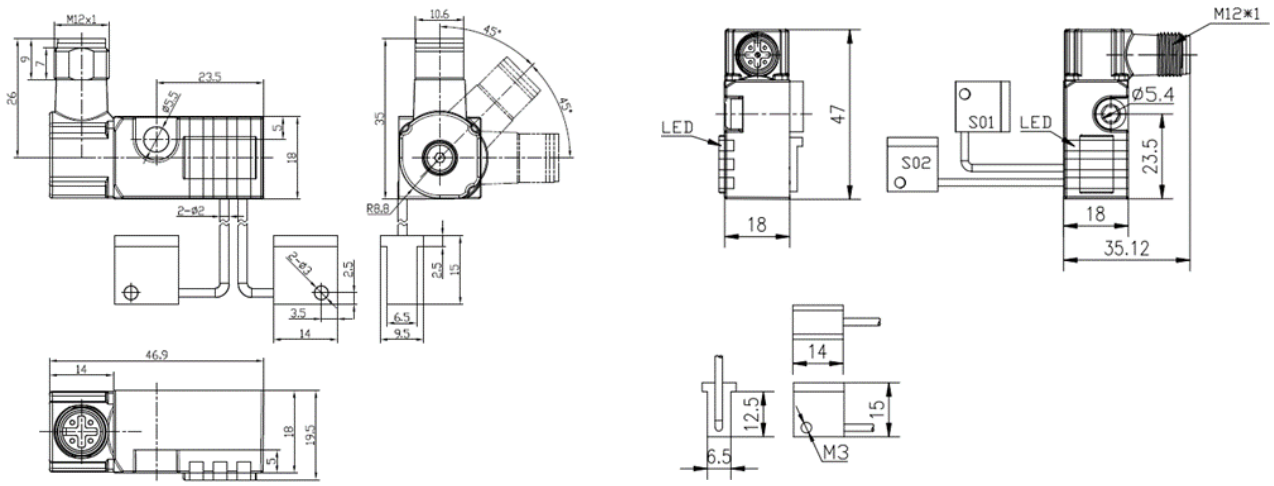

Схема подключения:

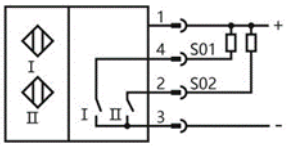

NPN NO+NO

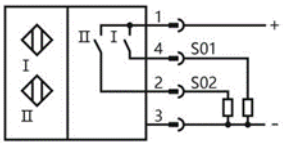

PNP NO+NO

1-BN：+

2-WH：out（S02）

3-BU：-
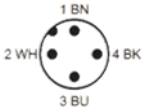
4-BK：out （S01）